Մուտքի ծածկոցի էսքիզ

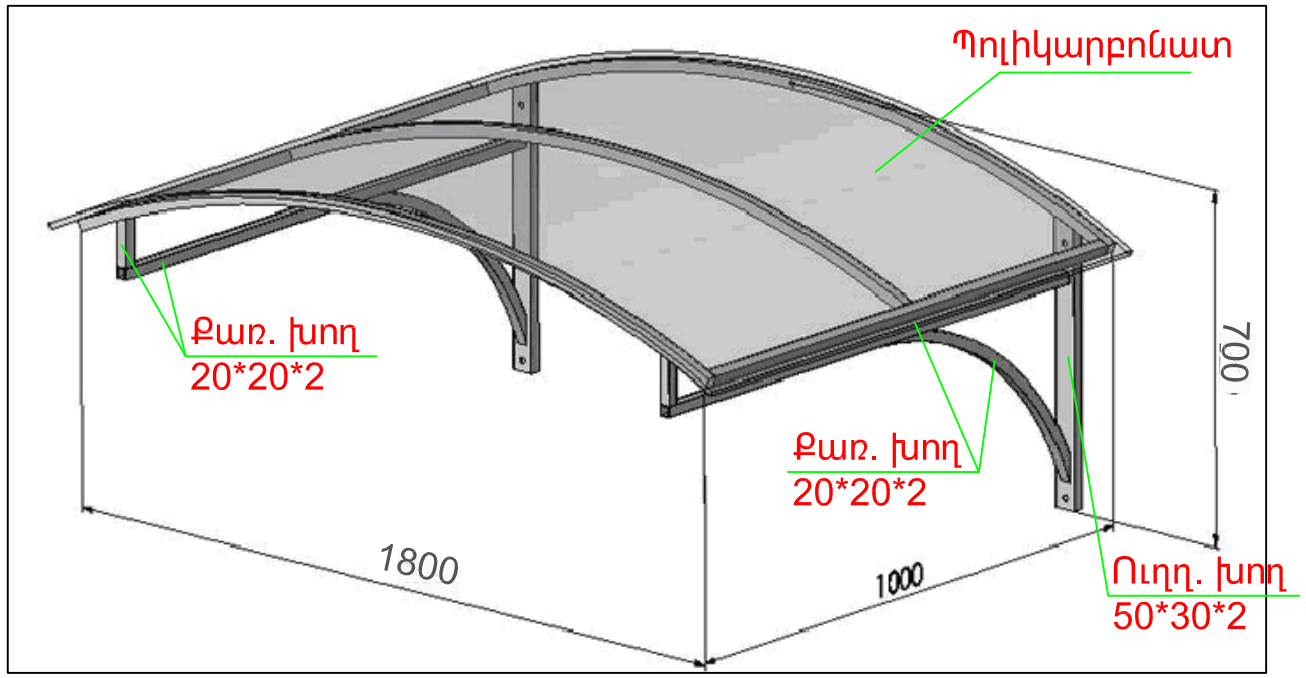

Ծածկոցի կառուցման մասնագիր

N/N	Անվանումը	Չափման միավոր	Քանակը
A	Ուղղանկյուն խողովակ 50*30*2 L 1300 մմ	կգ	3.1
B	Քառակուսի խողովակ 20*20*2 L 12300 մմ	կգ	13.9
C	Պոլիկարբոնատ	քմ	2.0
D	Պողպատե մասերի ներկում	կգ	17.0

Մուտքի ծածկոցի
տեսք կողքից

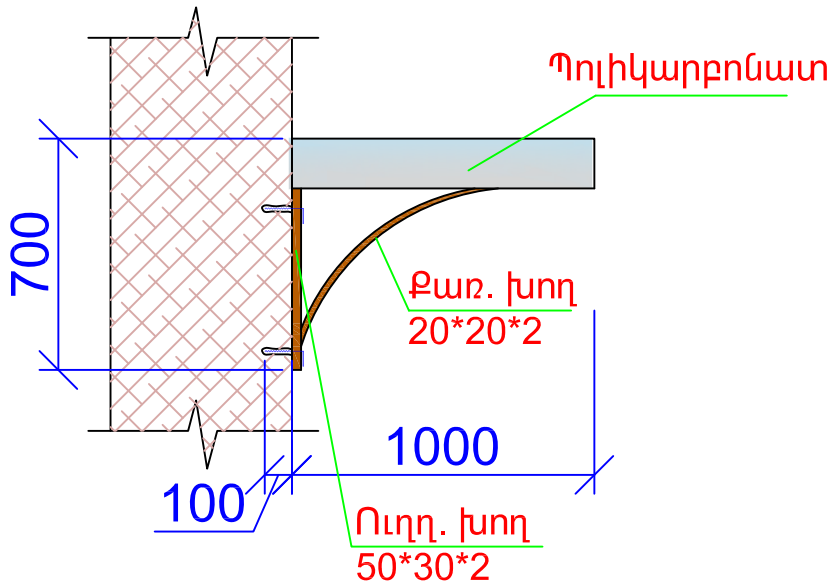

Գույքի տեղափոխում

N/N	Անվանումը	Չափման միավոր	Քանակը
A	Գրքերի տեղափոխում, վերատեղադրում	հատ	40000
B	Գրապահարանների տեղափոխում, վերատեղադրում	կգ	10640
C	Գրապահարանների ներկում 2 անգամ	կգ	10640

Չափ. մ.	Մաս. թ.	թերթեր	փաստ.	ստոր.	ամսաթիվ	Պատվիրատու՝ << Երևան քաղաքապետարան

Ն.Գ.Ճ.	Հ. Հովսեփյան		Երևանի Արաբկիր վարչական շրջանի Ա. Իսահակյանի կենտրոնական գրադարանի հ. 36 մասնաճյուղի հիմնանորոգում	էտապ	թերթ	թերթեր
Նախագծեց	Հ. Մեսրոպյան			ԱՆ	ՃՇ-11	11
			Ծածկոցի կառուցում, մասնագիր	«ՍՈՒՖԵՏ» ՍՊԸ		